GAMME µmaille

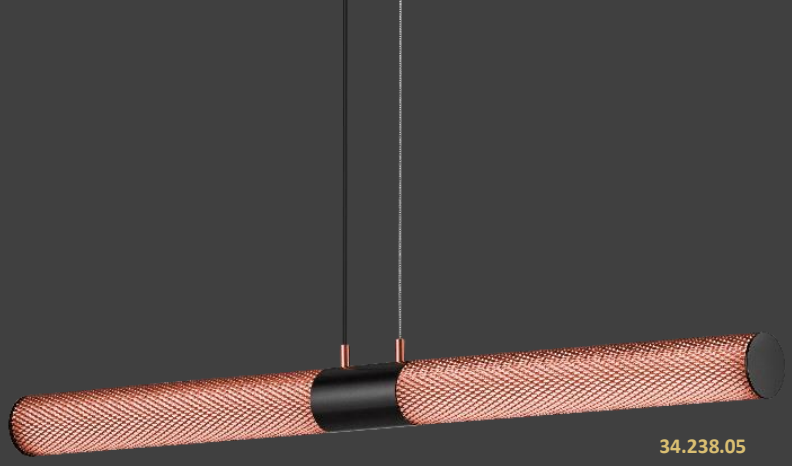

34.238.05

Gamme de luminaires décoratifs avec diffuseur en maille µdéployée, équipés de flexibles LED blanc chaud. Alimentation 230 V.
Deux finitions mixtes sont proposées :
Noir/Laiton (.03) ou Noir/Cuivre (.05)

Disponible en différentes versions: lampe sur pied (20W) , lampe de table (10W) , applique (10-20W) et suspension (20W).

24.238.03

64.239.03

64.238.05

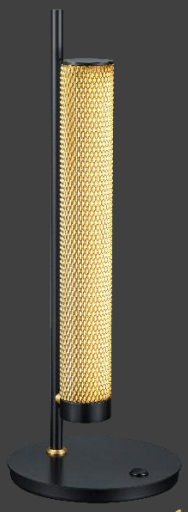

14.238.03

Code produit

SUSPENSION	**34.238.03 / 34.238.05**
APPLIQUE	**64.238.03 / 64.238.05** **64.239.03 / 64.239.05**
LAMPE DE TABLE	**14.238.03 / 14.238.05**
LAMPE SUR PIED	**24.238.03 / 24.238.05**

finition peinture noir/laiton = (03) / peinture noir/cuivre = (05)

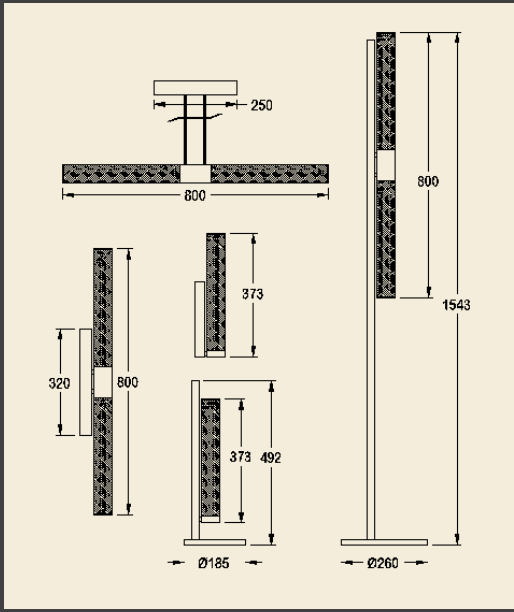

BAULMANN Etnobel

E-mail: *info@etnobel.be* **Website :** *www.etnobel.be*
Etnobel – agent Baulmann pour la France, la Belgique, le Luxembourg, l'Afrique du Nord